MIMO Srl divisione ALLEN
Via dell'Industria, 36 - 35020 – BRUGINE (PD) Italy - Tel. +39 049 5806061 Fax: +39 049 5806611
info@allentechnology.it - www.allentechnology.it

Morse modulari per fresatrici e centri di lavoro meccaniche, idropneumatiche, idrauliche e oleodinamiche, morse per rettifica

MORSA MUC/91-D CONFIGURAZIONI CON ACCESSORI

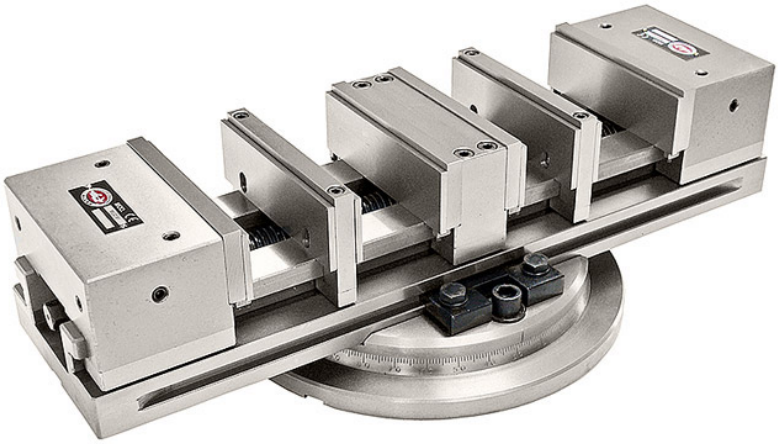

Materiale	Caratteristiche
GHISA GS 600-3 UNI 4544 GHISA GS 600-3 UNI 4544	Durezza Brinell: HB = 190-270 CARICO ROTTURA Rmin = 61 ALLUNGAMENTO %: A% = 3 Durezza Brinell: HB = 190-270 CARICO ROTTURA Rmin = 61 ALLUNGAMENTO %: A% = 3

Questa pagina presenta alcune configurazioni possibili della morsa MUC/91-D.

La morsa MUC/91-D è particolarmente versatile nell?impiego grazie al possibile inserimento di ulteriori accessori quali gan asce intermedie, parallele ad aggancio rapido, parallele intermedie, ottenendo così configurazioni che consentono il s erraggio contemporaneo di uno, due o quattro pezzi, con una unica operazione di chiusura.

La morsa può essere fornita in abbinamento ad una base girevole su 360°, e può essere montata sia sull? apposito supporto a s adra che ne consente il piazzamento di lato e in verticale, che sul supporto verticale a 4 posizioni che permette di utilizzare fino a 4 morse in verticale sui moderni centri di lavoro orizzontali.

Photogallery

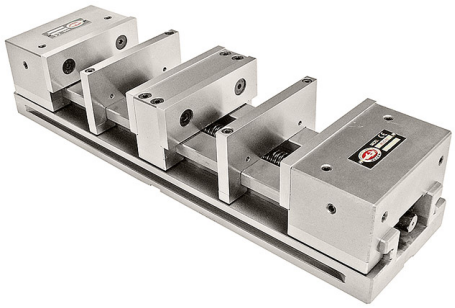

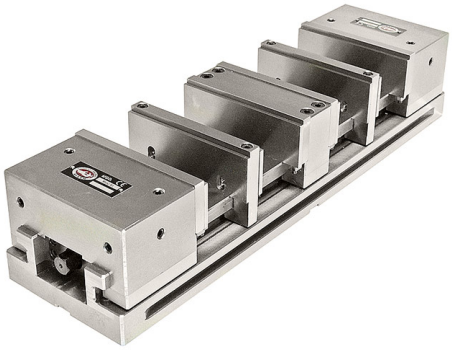

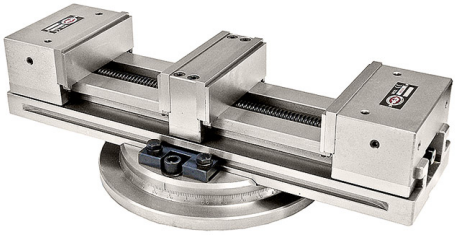

DATI DIMENSIONALI

vedi quote PARALLELE AD AGGANCIO RAPIDO e PARALLELE INTERMEDIE

TIPO	100	125	150	175	200	TOLL.
A	100	125	150	175	200	
AB	78	104,5	154,5	181,5	216,5	
AC	32	45	70	83	101	
B	200	270	370	430	500	+1 +3
C	47	52	52	57	57	
CA	**	**	**	**	**	
D	55	60	65	70	70	
E	102	112	117	127	127	
F	375	470	570	630	700	
G	25	25	25	25	25	
H	40	60	60	60	60	
L	M10	M10	M10	M10	M10	
M	84,5	96,5	96,5	96,5	96,5	
MA	44	61	61	67	67	
MB	14	14	14	14	14	
MC	5	5	5	5	5	
N	40	45	45	45	45	
O	25	25	25	25	25	
P	16	16	16	16	16	
Q	22	22	22	22	22	
R	25	25	25	25	25	
S	14,5	14,5	14,5	14,5	14,5	
T	80	100	110	135	160	
U	100	150	200	230	300	
V	10	10	10	10	10	
Z	75	75	100	100	100	
Kg.	18	28	41	57	75	

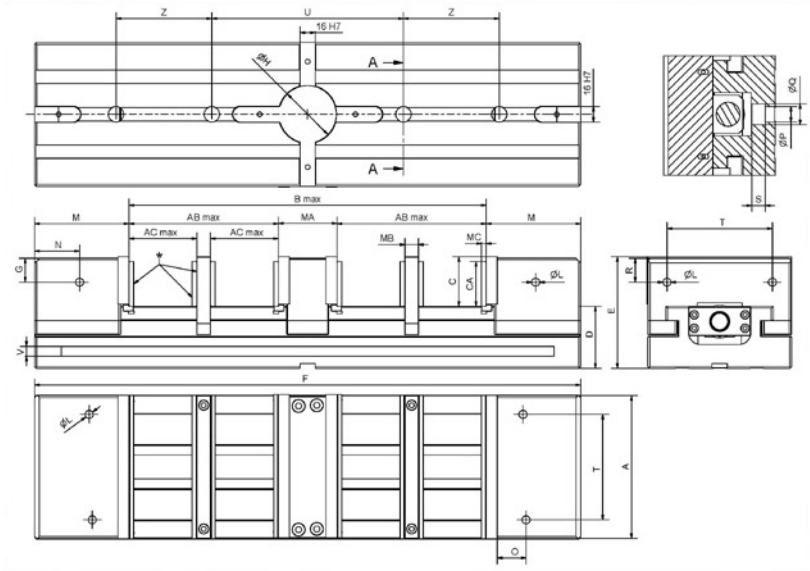
Z
U
Z
16 H7
ØH
A
A
16 H7
ØQ
ØP
S
B max
M
AB max
MA
AB max
M
AC max
AC max
MB
MC
N
G
C
CA
ØL
V
D
E
R
ØL
T
F
ØL
T
A
O